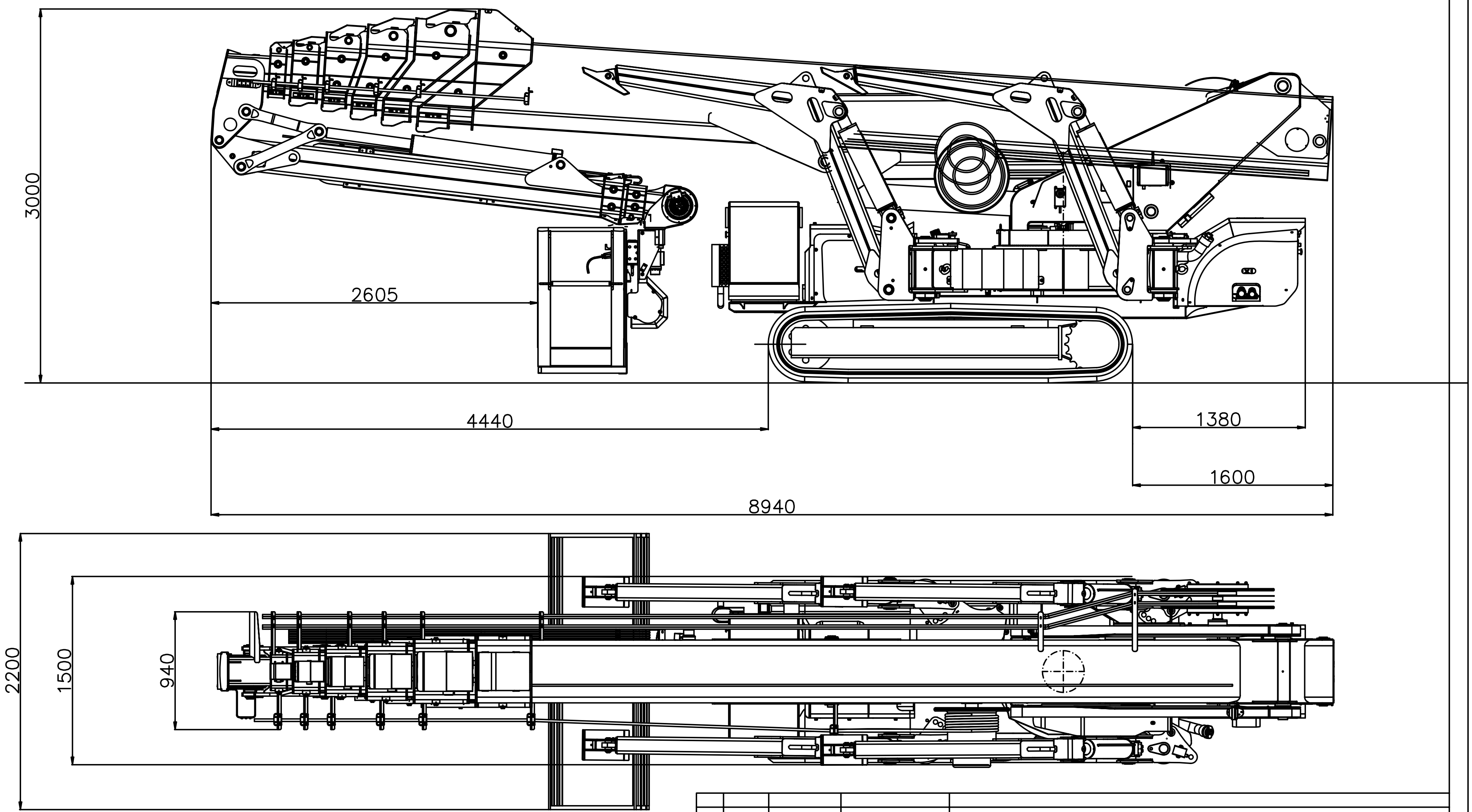

MOD.	E.C.O.	DATA	DISEGNATORE	DESCRIZIONE

QUOTE SENZA INDICAZIONI DI TOLLERANZA

grado f secondo UNI-ISO 2768-1	dimens.	fino a 3	3-6	6-30	30-120	120-400	400-1000	1000-2000	oltre 2000
	scost.	±0.05	±0.05	±0.1	±0.15	±0.2	±0.3	±0.5	±0.5

grado K secondo UNI-ISO 2768-2	toll. di forma	dimens.	fino a 100	100-300	300-1000	1000-3000	diametro albero	diametro foro	localizzazione
	— ▱	scost.	0.2	0.4	0.6	0.8	h 11	H 13	⌖ ø 0.4
	⊥ //	scost.	0.4	0.6	0.8	1.0.			

MATERIALE:	TRATTAMENTO TERMICO E/O SUPERFICIALE:	PESO (kg):	DISEGNO VALIDO PER:	DISEGNATORE:	APPROVAZIONE:
			XTJ 52	Reboldi F	Arcari A

QUANTITA':

RAGGI NON QUOTATI R=0,5 mm
SMUSSI NON QUOTATI 0,5 mm X 45°
NON RILEVARE MISURE IN SCALA
TUTTE LE QUOTE SONO A PEZZO FINITO

SCALA: 1:40

DENOMINAZIONE:	CODICE COMPONENTE:	DISEGNO - REVISIONE:	CLASSE FUNZIONALE:	DATA
Ingombro ragno XTJ 52/C	0910100011		– –	13/09/12

CI RISERVIAMO A TERMINI DI LEGGE LA PROPRIETA' DI QUESTO DISEGNO CON DIVIETO DI RENDERLO COMUNQUE NOTO A TERZI SENZA LA NOSTRA PREVENTIVA APPROVAZIONE